Collection de porte
archilabs®

Collection ALPI

Porte Design

Porte Intérieure

Porte Coulissante

Porte d’entrée

Porte Pivot

Sécurité

Porte Blindée

archilabs®

Archilabs présente sa nouvelle
collection de portes.
Des ambiances d'intérieurs
avec des suggestions
de style où se confondent les lignes
essentielles et les proportions
mesurées, les nuances
harmonieuses et les détails précieux
décrivent différentes expériences
de la vie contemporaine.

En design, les seules limites
sont celles
que vous vous fixez.

Archilabs est toujours le premier choix car
elle parvient constament à
s'intégrer parfaitement avec ses produits
dans toutes les maisons.

Archilabs propose aujourd'hui plus de 300 finitions
de portes au design italien dans sa collection.
Pouvant étre réalisées sur mesure,
avec de nouvelles essences aux couleurs
harmonieuses, conçues par Piero Lissoni,
elles s'intègrent parfaitement
au mobilier.

La collection des portes blindées sur mesures,
garantit une sécurité
toujours plus grande à la demande
des projets personnalisés.

Collection ALPI

La nouvelle référence de l'architecture Tunisienne

Porte MARITIME
ALPI 18.47

La collection ALPI est une gamme riche par son large choix de couleurs et finitions.

Sottsass

Une collection qui porte le design de SOTTSASS

ETTORE SOTTSASS, PERSONNAGE ÉMINENTE DU MONDE CULTUREL D'ARCHITECTURE ET DE DESIGN.
ETTORE SOTTSASS A PLUS DE 50 ANS D'EXPÉRIENCE PROFESSIONNELLE À SON CRÉDIT, PLUS UNE LONGUE LISTE D'HONNEURS REÇUS D'INSTITUTIONS CULTURELLES ET PROFESSIONNELLES DU MONDE ENTIER.
SOTTSASS ASSOCIATI OPÈRE DANS QUATRE DOMAINES PRINCIPAUX DE PROJETS : ARCHITECTURE, DESIGN D'INTÉRIEUR, DESIGN INDUSTRIEL, GRAPHIQUE D'ENTREPRISE ET IMAGE. L'ENTREPRISE EST ACTIVE À L'INTERNATIONAL.

Porte REDDISH
ALPI 18.71

Porte IKAT
ALPI 18.55
ALPI 10.43

Porte TARSIE

ALPI 18.16
ALPI 10.83

Porte CALIFORNIA

ALPI 10.31
ALPI 10.06

Porte ZEBRA
ALPI 18.73
ALPI 10.43

Porte CEDAR
ALPI 18.46
ALPI 18.08

Porte DESIGN

Porte PESCE

ALPI 18.31
ALPI 10.31

Porte GALENE

ALPI 10.83
ALPI 18.18

Porte UNISENSE H

ALPI 10.69
ALPI 18.17

Porte UNISENSE V
ALPI 10.69
ALPI 18.17

Porte DESIGN

LAND

La nouvelle façon de voir les portes

Porte LAND
ALPI 12.42

La porte BOOKER

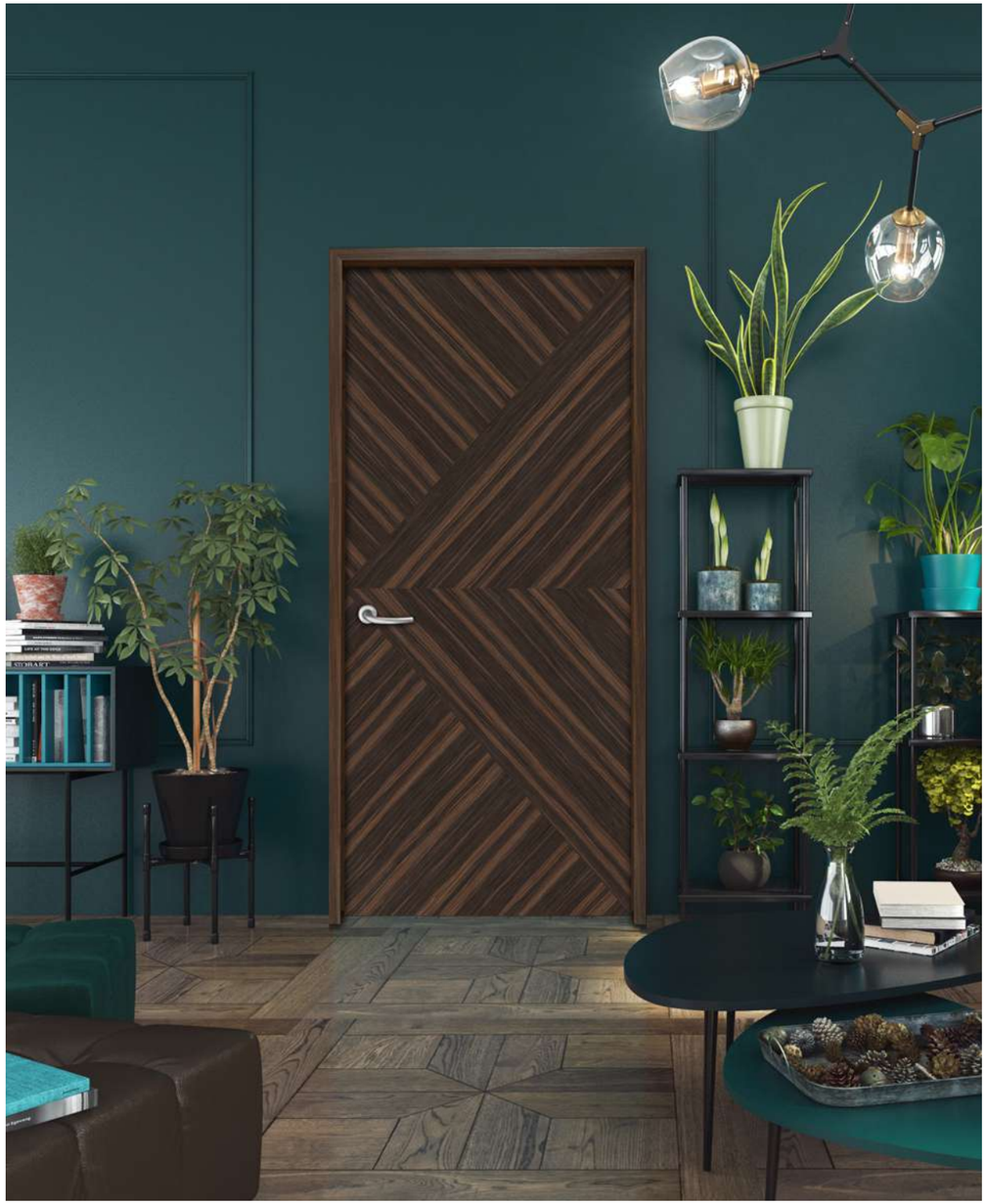

Porte BOOKER
ALPI 10.44

Nouveaux Coloris de Piero Lissoni

Porte DARK OAK
ALPI 10.67

Porte XILO WALNUT
ALPI 10.12

Nouveaux Coloris de Piero Lissoni

Porte XILO WALNUT FLAMED
ALPI 10.11

Porte MAGNIFIQUE H
ALPI 11.10

Porte MAGNIFIQUE V
ALPI 11.10

Porte FLAMED SAND V
ALPI 18.51

Porte FLAMED SAND H
ALP 18.51

Porte EPIQUE H
ALPI 18.52

Porte EPIQUE V
ALPI 18.52

Porte IMAGINATION V
ALPI 18.50

Porte IMAGINATION H
ALPI 18.50

Porte UNICA
ALPI 12.42

Porte NOCE ITALIANO V
ALPI 12.11
ALPI 12.12

Porte NOCE ITALIANO H
ALPI 12.11
ALPI 12.12

Porte PLANKED WALNUT
ALPI 10.95

Porte BLACK XILO FLAMED
ALPI 18.53

Le vrai bois avec Flamme Horizontale ou Verticale

A vous le choix pour valoriser votre intérieur. Archilabs valorise votre maison

Variante Flamme verticale

ALPI Xilo 2.0 Flamed
White
curated by Piero Lissoni

ALPI Xilo 2.0 Flamed
Sand
curated by Piero Lissoni

ALPI Xilo 2.0 Flamed
Grey
curated by Piero Lissoni

ALPI Xilo 2.0 Flamed
Noce Italiano
curated by Piero Lissoni

ALPI Xilo 2.0 Flamed
Black
curated by Piero Lissoni

ALPI Xilo 2.0 Flamed
Walnut
curated by Piero Lissoni

Alberta Maple

Dark oak

Makassar Ebony

Variante Flamme horizontale

Tout plan architectural est incomplet sans portes de qualité supérieure et durables.

Histoire....

Les portes ont une série de finitions en placage de bois adaptées aux portes blindées, d'entrée et d'intérieure. Les placages d'ingénierie en particulier sont moins susceptibles de connaître des problèmes d'expansion, de déformation, de retrait, de torsion et de contraction, généralement causés par l'humidité et les variations météorologiques qui peuvent affecter l'apparence d'une porte. Toutefois, si vous choisissez la bonne finition, vous avez la garantie d'une durée de vie plus longue de votre porte.s.

D'où achetons-nous nos facettes ?

L'un de nos principaux fournisseurs est une entreprise italienne bien connue appelée ALPI, la première entreprise au monde à industrialiser le processus de production de bois composite.

Pourquoi utilisons-nous ALPI ?

Parce qu'ils opèrent en toute transparence en matière de responsabilité environnementale et sociale, en se concentrant constamment sur l'utilisation des ressources naturelles.
Chaque ALPIIignum est fabriqué à partir de peuplier, de bois de tilleul et d'Ayous issus de forêts durables certifiées, directement contrôlées pour le respect maximum de la biodiversité environnementale et c'est un facteur important pour les personnes avec lesquelles nous choisissons de nous associer et de travailler en étroite collaboration.
Pour ceux qui recherchent quelque chose de différent, Alpi, en collaboration avec des designers de renommée mondiale tels que Piero Lissoni, propose désormais la « Designer Collection » une gamme infinie de variations de couleurs, de textures et de structures.

Nos cadres de portes

Système de portes coulissantes

GHOST MUR

Le système coulissant, intégré à l'intérieur de la porte, est complètement invisible aussi bien avec la porte fermée qu'avec la porte ouverte. Le mécanisme nécessite une fixation murale.

GHOST MUR

1 Vue de Haut

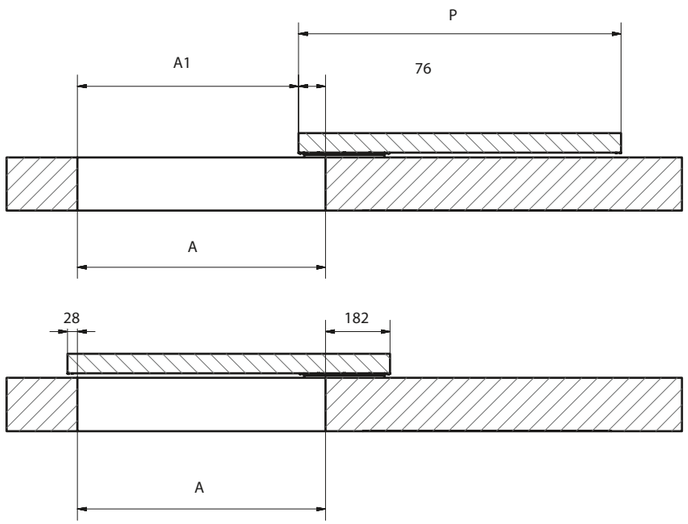

GHOST MUR OUVERTURE TOTALE

1 Vue de Haut

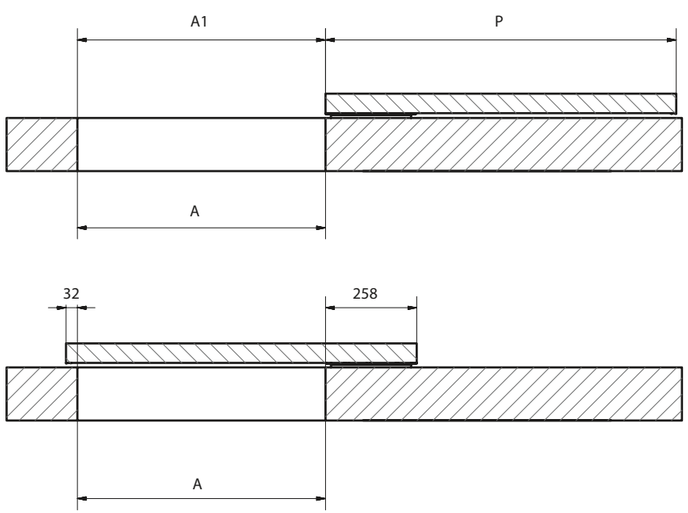

DETAILS TECHNIQUES

- Epaisseure minimum de la porte 40 mm, poids max kg 50 (pour les poids superieurs, des roues au sol réglables sont fournies)

DESIGN

- Système breveté design arch. Giulio Manzoni

FINITIONS

- Guide en aluminium anodisé naturellemnt ARC10

Code	G Longueur du guide	P Largeur de la porta	A Ouverture Nette	A1 Ouverture utile
411/78.2000.22	mm 880	910	700	625
411/78.2001.22	mm 980	1010	800	725
411/78.2002.22	mm 1080	1110	900	825
411/78.2003.22	mm 1300	1330	1120	1045
411/78.2004.22	mm 1058	1088	878	803
411/78.2005.22	mm 960	990	700	700
411/78.2006.22	mm 1060	1090	800	800
411/78.2007.22	mm 1160	1190	900	900

Le tableau fait référence aux articles normalement en production.
L'article proposé sur cette page est réalisé sur commande, avec des mesures et finitions différentes.

GHOST SOL

Le système coulissant, intégré à l'intérieur de la porte, est complètement invisible aussi bien avec la porte fermée qu'avec la porte ouverte.
Le mécanisme nécessite une fixation au sol.

PORTE COULISSANTE
Sliding system

GHOST SOL

1 Vue de haut

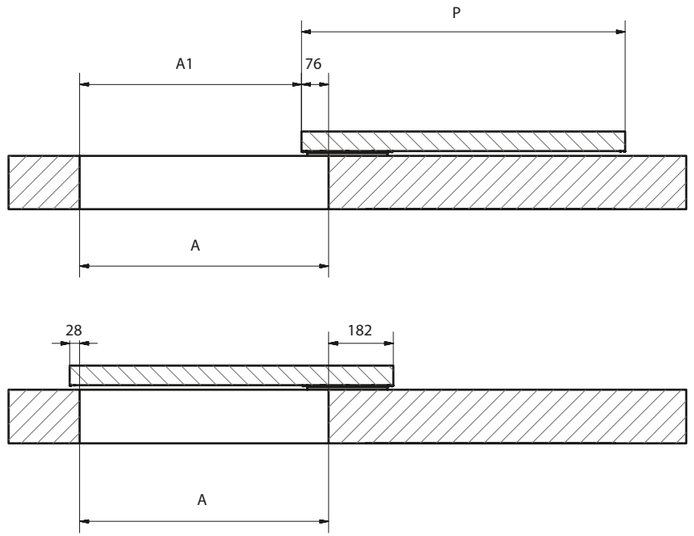

GHOST SOL OUVERTURE TOTALE

1 Vue de haut

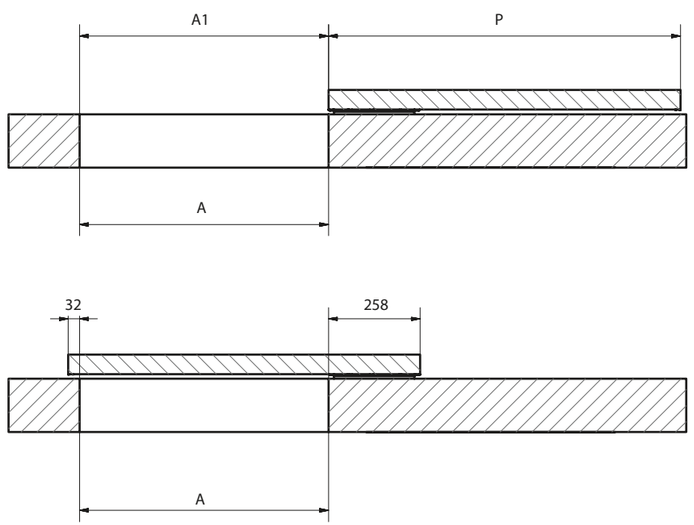

DETAILS TECHNIQUES
- Epaisseure Minimale est de 40 mm, poids maximum 50 kg.

DESIGN
- Système breveté design arch.Giulio Manzoni

FINITIONS
- Guide en aluminium anodisé naturellement ARC10

Code	G Longueur du guide	P Largeur de la porte	A Ouverture Nette	A1 Ouverture utile
411/78.2050.22	mm 880	910	700	625
411/78.2051.22	mm 980	1010	800	725
411/78.2052.22	mm 1080	1110	900	825
411/78.2053.22	mm 1300	1330	1120	045
411/78.2054.22	mm 1058	1088	878	803
411/78.2055.22	mm 960	990	700	700
411/78.2056.22	mm 1060	1090	800	800
411/78.2057.22	mm 1160	1190	900	900

Le tableau fait référence aux articles normalement en production.
L'article proposé sur cette page est réalisé sur commande, avec des mesures et finitions différentes.

GHOST VITRE

Le mécanisme coulissant est visible et se fixe au verre par agrafage. Grâce au système intégré, l'esthétique de la porte reste inchangée aussi bien lorsqu'elle est ouverte que lorsqu'elle est fermée. Le boîtier en aluminium peut être fourni dans n'importe quelle finition et peut être personnalisé.

Porte COULISSANTE

GHOST VITRE

1 Vue de Haut

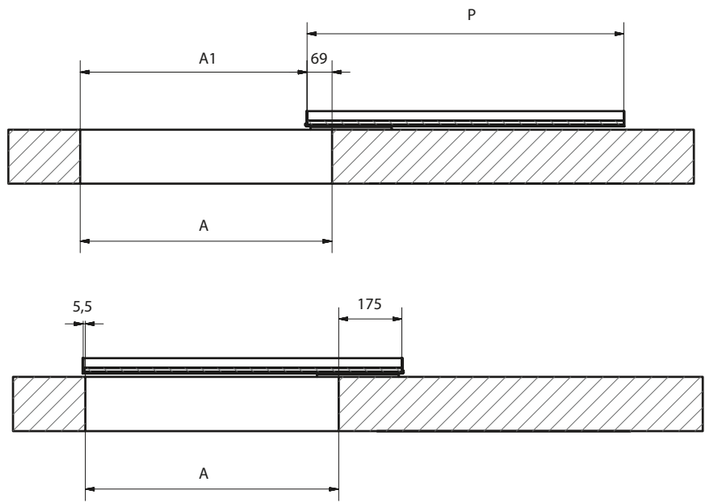

GHOST VETRE OUVERTURE TOTALE

1 Vue de Haut

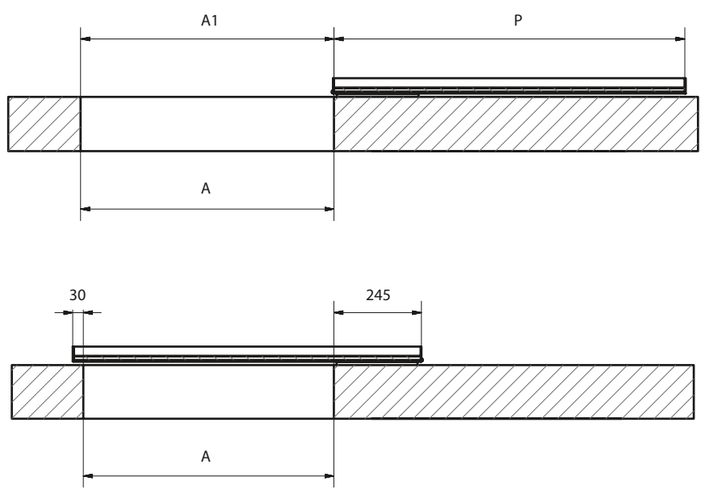

DETAILS TECHNIQUES
- Epaisseur vitre 8/10 mm, poids max 60 kg.

DESIGN
- Système breveté design arch.Giulio Manzoni

FINITIONS
- Guide en aluminium propre et brillant

Code	G Longueur du guide	P Largeur de la porte	A Ouverture Nette	A1 Ouverture utile
411/78.2100.24	mm 880	880	700	630
411/78.2101.24	mm 980	980	800	730
411/78.2102.24	mm 1080	1080	900	830
411/78.2103.24	mm 970	970	700	700
411/78.2104.24	mm 1070	1070	800	800
411/78.2105.24	mm 1170	1170	900	900

Le tableau fait référence aux articles normalement en production.
L'article proposé sur cette page est réalisé sur commande, avec des mesures et finitions différentes.

ZOOM

Le mécanisme coulissant télescopique est complètement invisible lorsque la porte est fermée.

Avec la porte ouverte, un profilé en aluminium aux finitions esthétiques est visible, égal à la moitié de la largeur de la porte.

Cela permet l'ouverture totale du compartiment avec une installation minimale au mur

Porte COULISSANTE

ZOOM

1 Vue latérale

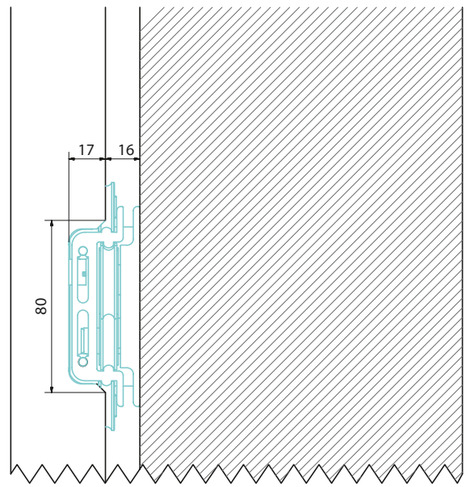

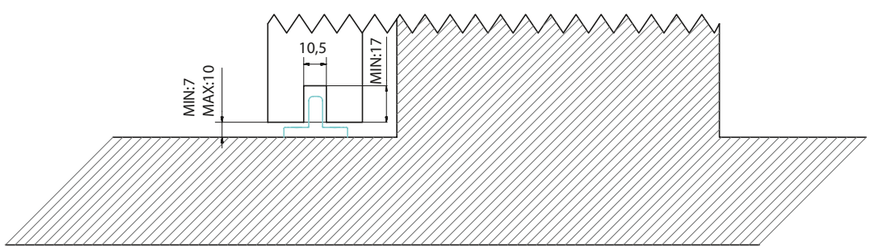

DETAILS TECHNIQUES

- Épaisseur minimale de la porte 35 mm, capacité de charge maximale 60 kg (des roulettes au sol réglables sont fournies pour des poids plus élevés)

DESIGN

- Système breveté design arch.Giulio Manzoni

FINITIONS

- Guide en aluminium scotch naturel

1 Vue de Haut

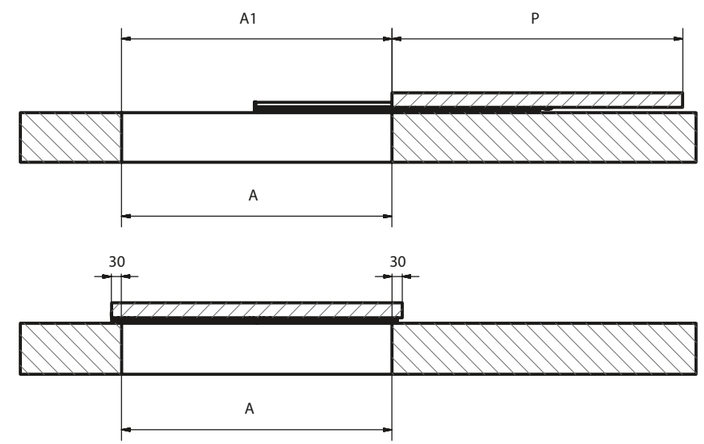

Code	G Longueur du guide	P Largeur de la porte	A Ouverture Nette	A1 Ouverture utile
411/78.2250.22	mm 760	800	700	700
411/78.2251.22	mm 860	900	800	800
411/78.2252.22	mm 960	1000	900	900

Kit de montage

a. Guide -
p. Bouchon -
w. Vis TPS à tribulation croisée M4x10
z. Guide Porte

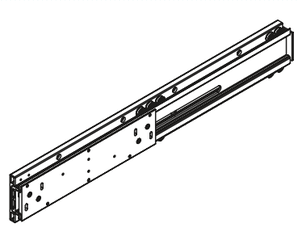

a x1

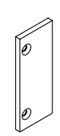

p x1

w x2

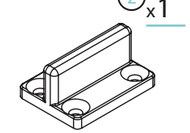

z x1

Porte COULISSANTE

GIULIO MANZONI

Giulio Manzoni, né en 1952, diplômé avec mention en architectureà l'École Polytechnique de Milan en 1976 ; opère principalement dans le domaine du design industriel avec une attention particulière aux nouvelles technologies et à l'étude de nouveaux matériaux, en privilégiant la conception de produits multifonctionnels. La recherche continue et le développement de sa capacité inventive l'ont amené à créer, en quarante ans de travail, des produits innovants qui ont contribué à l'histoire du meuble.
Il a travaillé pour B&B, Flexform, Clei, Campeggi, Oggioni et bien d'autres, obtenant divers prix internationaux.

SYSTEME COULISSANT

Chaque produit est le résultat d'une connaissance approfondie et du soin que nous apportons à chaque détail.

Système coulissant pour porte

TOUT GLISSE, RIEN NE RESTE immobile.

Découvrez notre vaste sélection de systèmes de portes coulissantes conçus exclusivement pour les portes intérieures. Notre gamme complète comprend une variété de solutions et les systèmes polyvalents de portes escamotables, pour répondre à vos besoins et préférences spécifiques.

Nous comprenons que chaque projet de porte coulissante est unique, c'est pourquoi nous proposons une gamme d'options de personnalisation. Vous pouvez choisir entre des rails supérieurs ou inférieurs, vous permettant d'obtenir l'équilibre idéal entre stabilité et esthétique.
De plus, nous proposons des solutions pour les portes dissimulées (cachées) et exposées (visibles), garantissant un système de porte coulissante qui s'intègre parfaitement au design de votre maison.

Nos ferrures pour portes coulissantes sont conçues dans un souci de précision et de durabilité, ce qui les rend idéales pour les applications professionnelles et les environnements résidentiels. Que vous soyez un entrepreneur à la recherche de solutions fiables pour vos projets ou un propriétaire cherchant à améliorer la fonctionnalité et l'attrait de vos espaces de vie, nos produits sont conçus pour répondre à vos besoins.

Porte ZENIT
En MEG 748
Ouvrant à la française

Porte ROYALE
En MEG ROYALE

Porte WALL

En MEG

Ouverture à la française

Porte SQUALO
En HPL 9mm

Porte AURORA
En HPL

Porte Venezia
MEG NERO 421

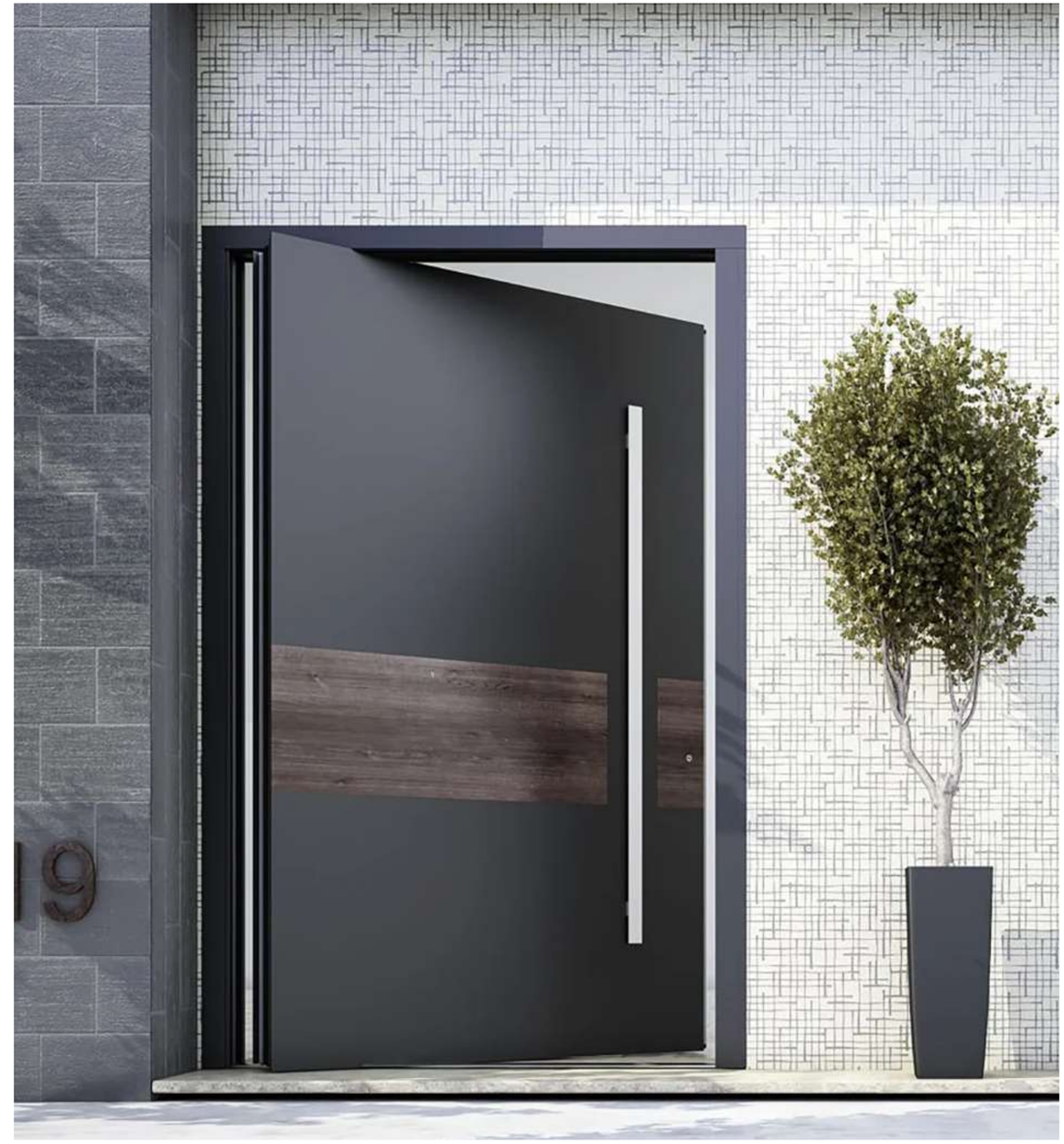

Porte Barcellona
MEG NERO 421

Porte PIVOT

Porte HIDALGO
En HPL 9mm

Porte ARDESIA
En HPL

Panneau en MDF ou HPL

Defender

defender

marquage CE
Isolation phonique 30 dB
transmission thermique U=1,97 W/m² K
classe 3 anti-effraction

également disponible avec kit de réduction
acoustique 35 dB o 38 dB

defender

12 points de verrouillage
Armature en acier galvanisé d'épaisseur 10/10, renforcé par deux renforts verticaux (appelésoméga) qui donnent de la rigidité à l'ensemble de la structure.

Serrure à trois pênes mobiles fermeture et un ressort ;

Inverseur avec loquet simple un en haut et un en bas plus bas, pour assurer la distribution uniformité des points de scellement ;

Cadres (trois) en acier galvanisé ;

Charnières réglables en hauteur et en largeur, couvert par des hottes spéciales;

Limiteur d'ouverture, dispositif qui permet l'ouverture partielle de la porte état de sécurité.

OPTIONNEL

- Serrure de service
- Isolation en laine en roche ou en polystyrène étendu
- Isolation en polystyrène
- Imposte
- Double tôle
- Poignées laitonnées, chrome satiné ou cromolucide
- Mise de nuit
- Poste supérieur
- Cadre d'angle interne
- Peinture du cadre et des profils périmètre en couleurs RAL sur demande
- Retour d'information électrique
- Verrou électromécanique

Revetement en MEG

Contre-châssis : en acier galvanisé épaisseur 20/10, équipé de huit supports antidérapants pour la fixation au mur ;
Structure : acier galvanisé épaisseur 20/10, revêtement poudré époxy noir standard, réglable pour un réglage facile installation;
Structure périmétrique : en aluminium peint poudre époxy noire standard ;
Panneaux de bardage : disponibles dans les différentes séries lisses, bois massif, pantographé basic, Elite et Solid Effect, aluminium, PVC, pierre, verre ;
Poignées : bouton extérieur, pouvant être positionné au centre de la p latéralement et poignée interne en aluminium anodisé bronze ou couleur argent (finitions standards);
Lame coupe-vent : scelle la porte au sol en évitant les courants d'air d'air et des lames de lumière. En activant la fermeture, la lame s'abaiss progressivement;
Judas : panoramique, permet une vision large ;
Dispositif anti-carte en acier et registre à loquet : en place sur le cadre, empêche l'ouverture de la porte en insérant cartes ou autres objets fins, même s'ils n'ont pas été retournés vous les envoyez ;

blocker

marquage CE
réduction du bruit 30 dB
transmission thermique U=1,97 W/m²K
anti-effraction classe 3
également disponible avec kit de réduction
acoustique 35 dB ou 38 dB

blocker

13 points de clôture
Blindage épais en acier galvanisé 10/10, renforcé par trois renforts verticaux (appelésoméga) qui donnent de la rigidité à l'ensemble de la structure.

Serrure à trois pênes mobiles fermeture et un ressort ;
Inverseur avec loquet simple un en haut et un en bas plus bas, pour assurer la distribution uniformité des points de scellement ;
Cadres (quatre) en acier galvanisé ;
Charnières réglables en hauteur et en largeur, couvert par des hottes spéciales;
Limiteur d'ouverture, dispositif qui permet l'ouverture partielle de la porte état de sécurité.

OPTIONNEL

· Serrure de service
• Isolation en laine en roche ou en polystyrène étendu
• Isolation en polystyrène
• Imposte
• Double tôle
• Poignées laitonnées, chrome satiné ou cromolucide
• Mise de nuit
• Poste supérieur
• Cadre d'angle interne
• Peinture du cadre et des profils périmètre en couleurs RAL sur demande
• Gâche électrique
• Serrure électromécanique

Contre-châssis : en acier galvanisé épaisseur 20/10, équipé de huit supports antidérapants pour la fixation au mur ;
Structure : acier galvanisé épaisseur 20/10, revêtement poudré époxy noir standard, réglable pour un réglage facile installation;
Structure périmétrique : en aluminium peint poudre époxy noire standard ;
Panneaux de bardage : disponibles dans les différentes séries lisses, bois massif, pantographé basic, Elite et Solid Effect, aluminium, PVC, pierre, verre ;
Poignées : bouton extérieur, pouvant être positionné au centre de la porte ou latéralement et poignée interne en aluminium anodisé couleur bronze ou argent (finitions standards) ;
Lame coupe-vent : scelle la porte au sol en évitant les courants d'air d'air et des lames de lumière. En activant la fermeture, la lame s'abaisse progressivement ;
Judas : panoramique, permet une vision large ;
Dispositif anti-carte en acier et registre à loquet : en place sur le cadre, empêche l'ouverture de la porte en insérant cartes ou autres objets fins, même s'ils n'ont pas été retournés vous les envoyez ;

Panneaux MEG

Panneau en MEG
Epaisseur 8, 10 et 13mm
Plusieur finitions et couleurs disponibles

	Résistant au soleil Resistant to sunlight
	Résistant aux intempéries Resistant to atmospheric agents
	Bonne tenue contre le feux Good fire behaviour
	Facile à usiner Easy to work
	Facile à nettoyer Easy to clean
	Compatible avec l'environnement Eco-sustainable

748_S

756_S

754_S

755_S

715_S

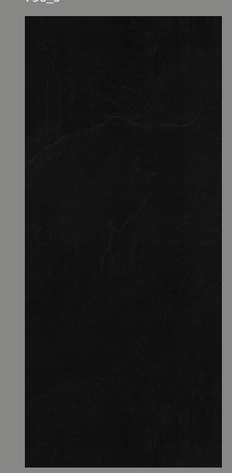
ARDESIA

TIVOLI

1960_S

archilabs®

45, Avenue Fattouma Bourguiba. 2036 LA SOUKRA
info@archilabs.net / www.archilabs.net
(+216) 31 130 007 - (+216) 58 165 721